ALLEGRO®

TECHNICKÁ DOKUMENTACE:

Stavební pouzdro pro jednokřídlé dveře do SDK.

| PRŮCHOD LxH | ROZMĚRY POUZDRA | | | | SÍLA STĚNY | ŠÍŘE KAPSY PRO DVEŘE |
|---|---|---|---|---|---|---|
| | AP | BP | CP | HP | | |
| 600x1970 | 670 | 615 | 1321 | 2060 | 100 a 125 | 55 a 80 |
| 700x1970 | 770 | 715 | 1521 | 2060 | 100 a 125 | 55 a 80 |
| 800x1970 | 870 | 815 | 1721 | 2060 | 100 a 125 | 55 a 80 |
| 900x1970 | 970 | 915 | 1921 | 2060 | 100 a 125 | 55 a 80 |
| 1000x1970 | 1070 | 1015 | 2121 | 2060 | 100 a 125 | 55 a 80 |
| 1100x1970 | 1170 | 1115 | 2321 | 2060 | 100 a 125 | 55 a 80 |

- Pouzdra s šířkou kapsy 55mm jsou určena pro dveře s tloušťkou max. 42mm
- Standardní nosnost pojezdu je 80kg
- Standardně je uvažována montáž na čistou podlahu

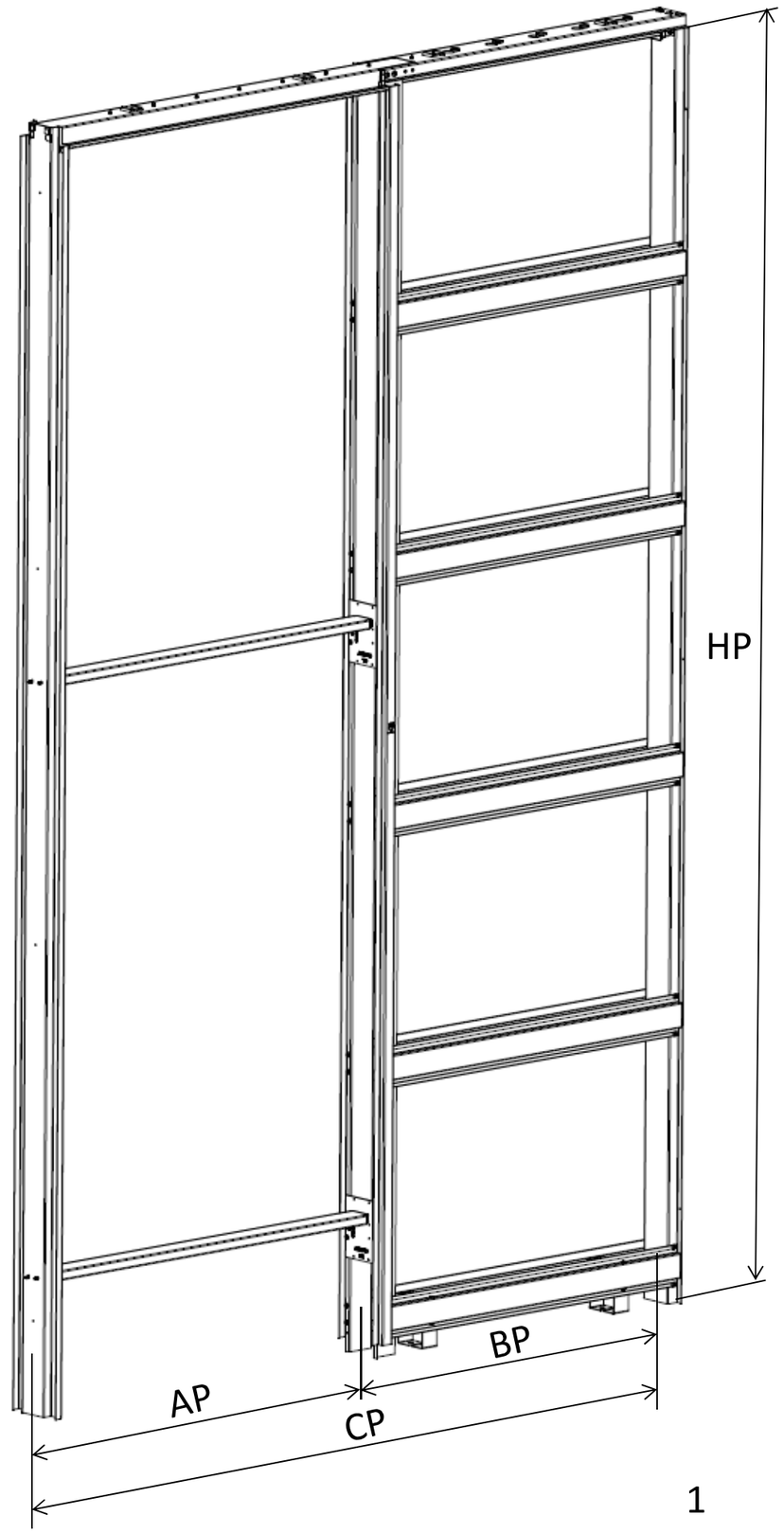

# MONTÁŽNÍ POSTUP STAVEBNÍHO POUZDRA – JEDNOKŘÍDLÉ DO SDK

KOMPONENTY:

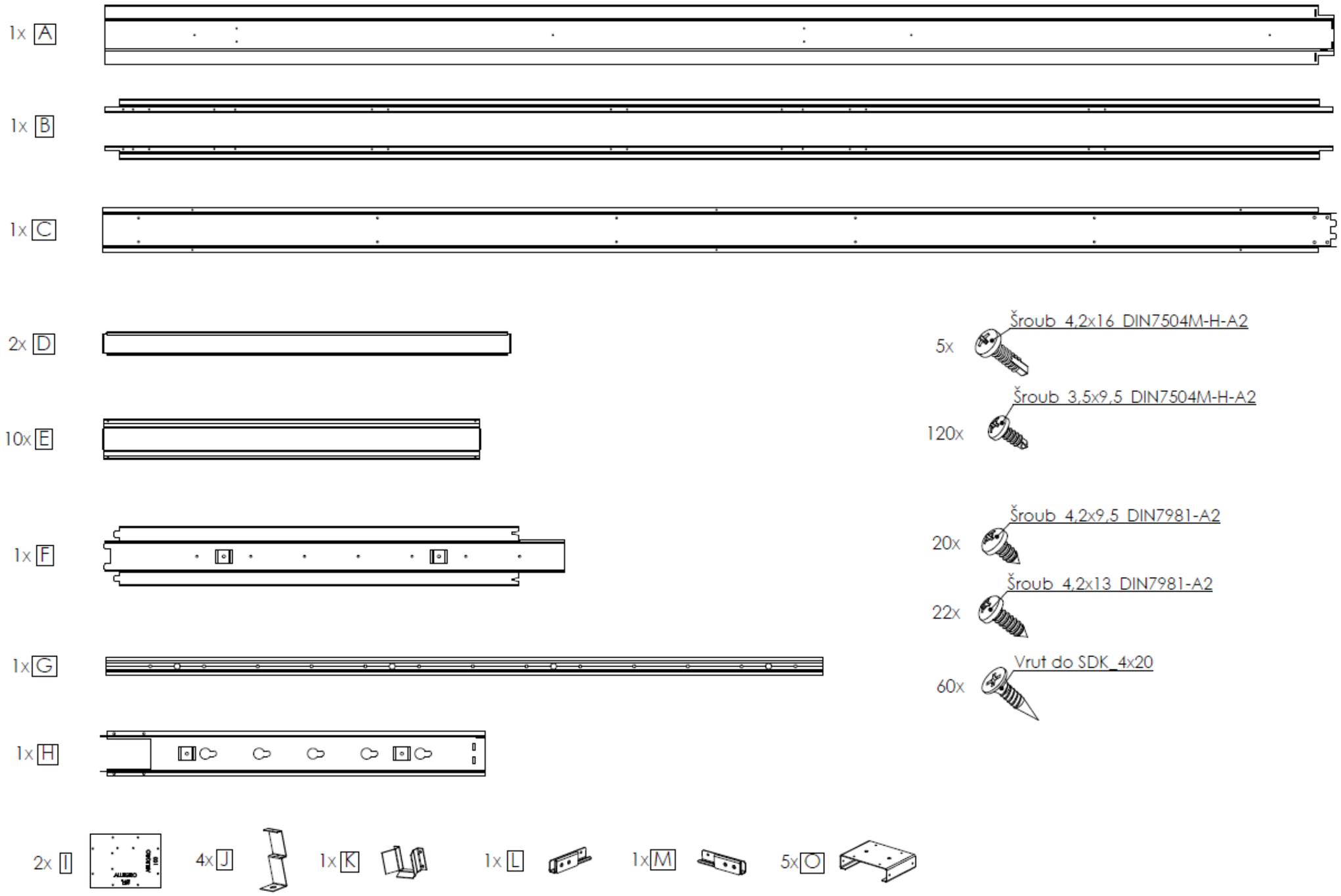

ALLEGRO®

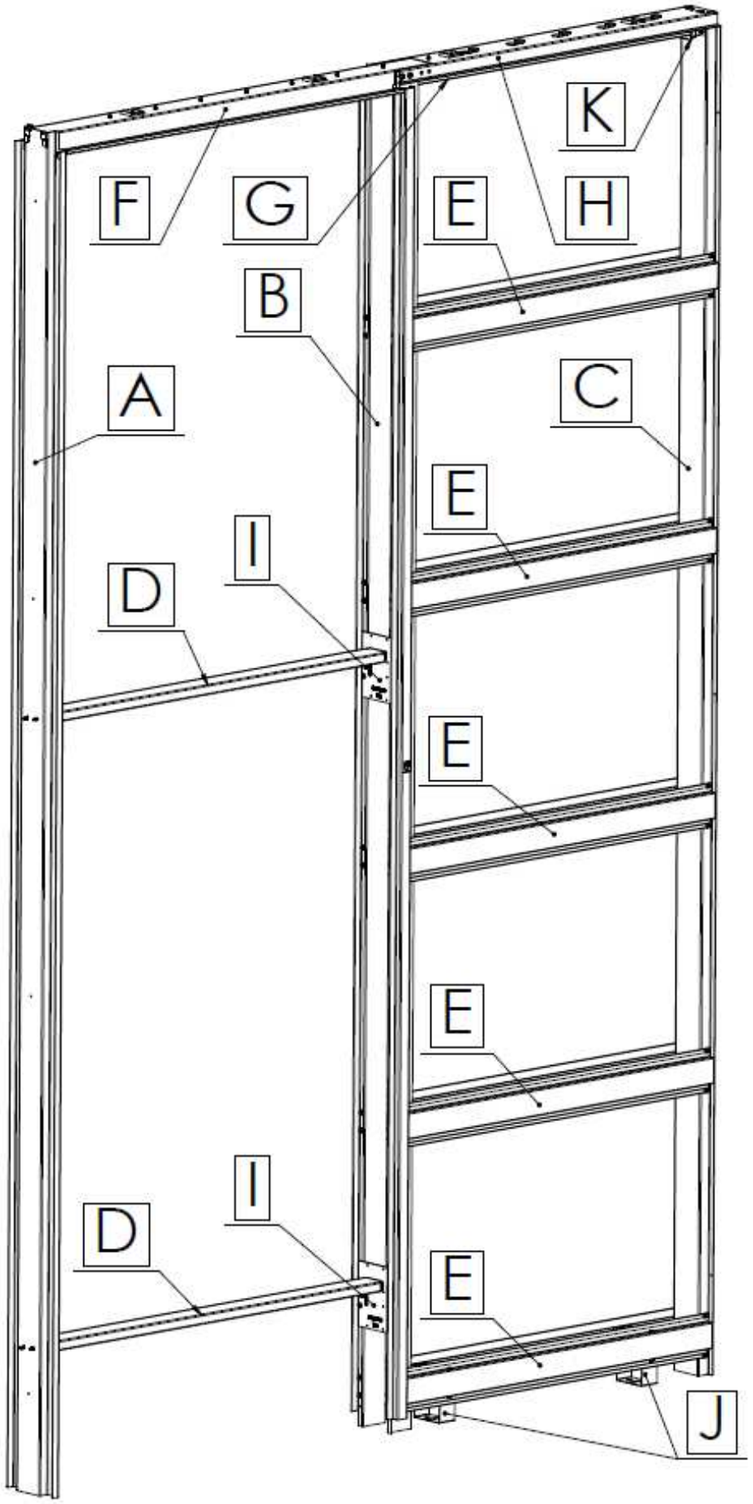


**SEZNAM NÁŘADÍ:**

Aku šroubovák

Kladivo

Imbus 3

Vodováha

Pracovní rukavice

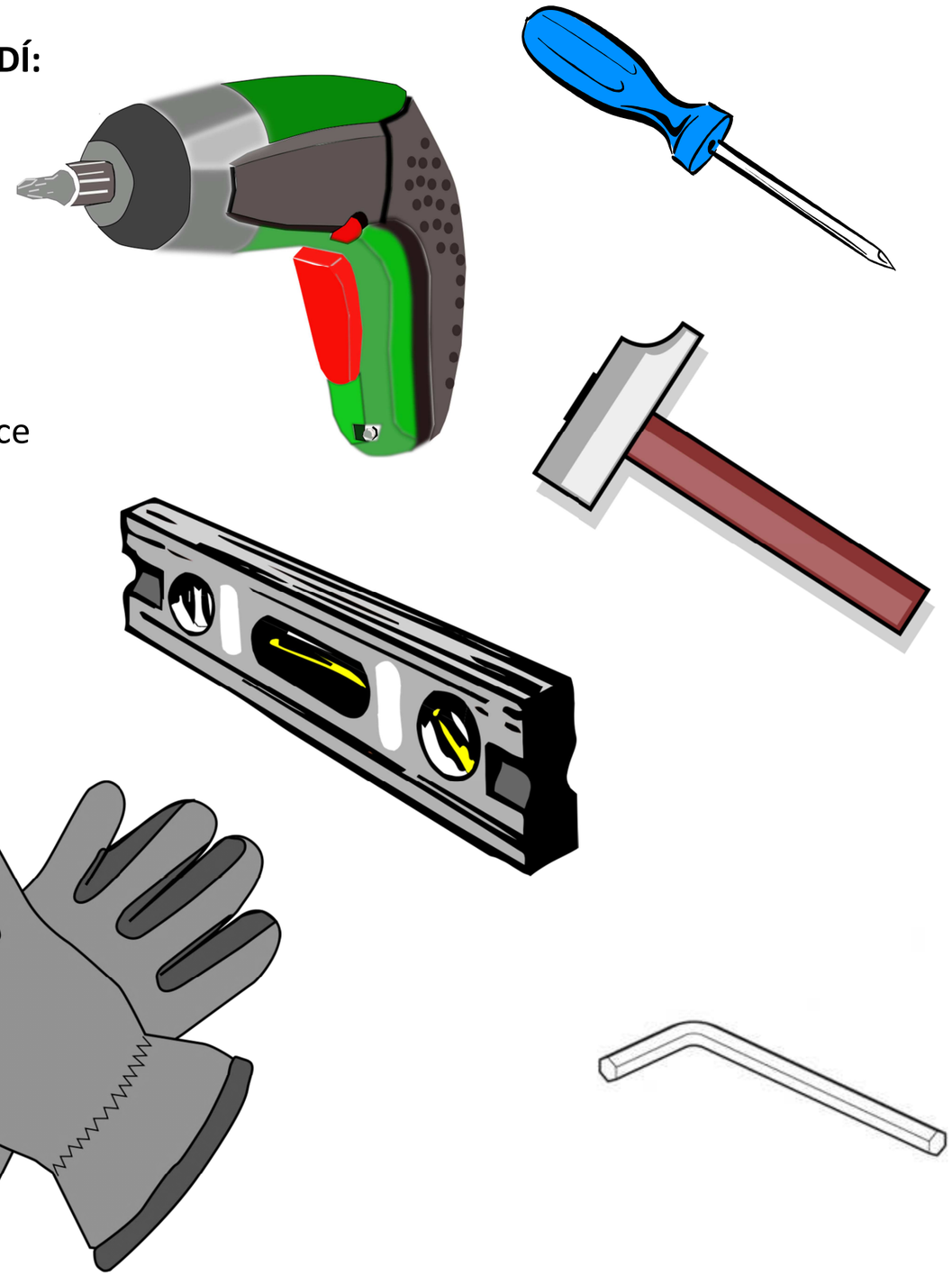

ALLEGRO®

Do SDK 100mm

1

8x Šroub 3,5x9,5

DIN7504M-H-A2

-

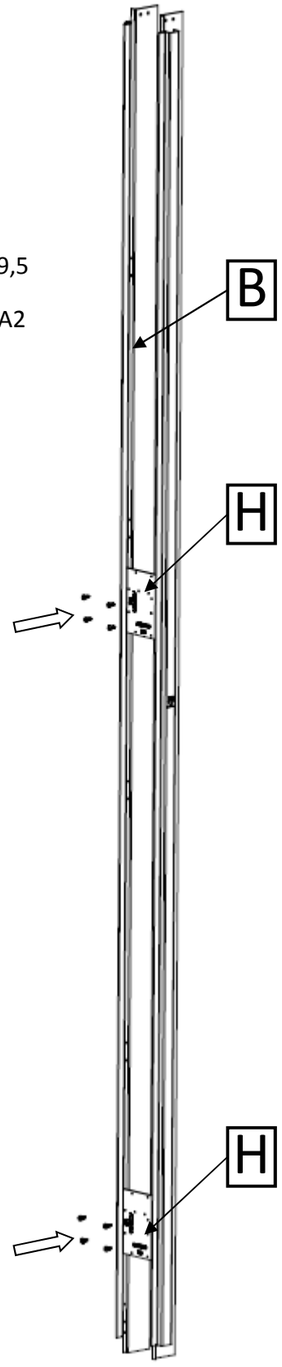


2

24x Šroub 3,5x9,5

DIN7504M-H-A2

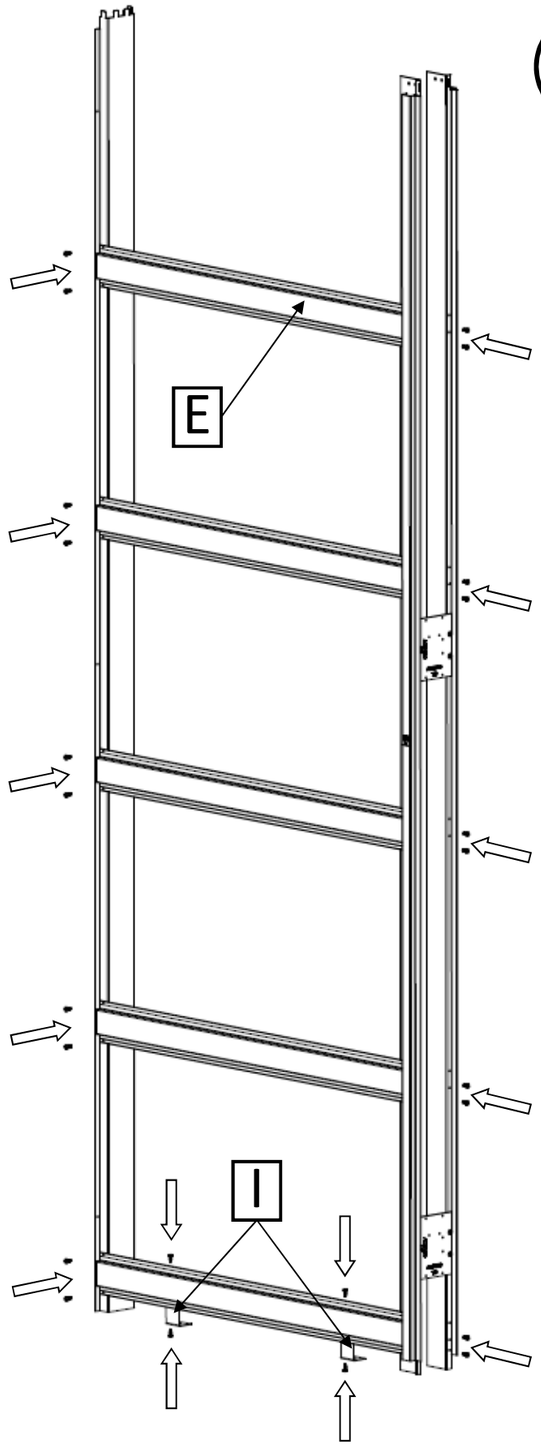


3

24x Šroub 3,5x9,5

DIN7504M-H-A2

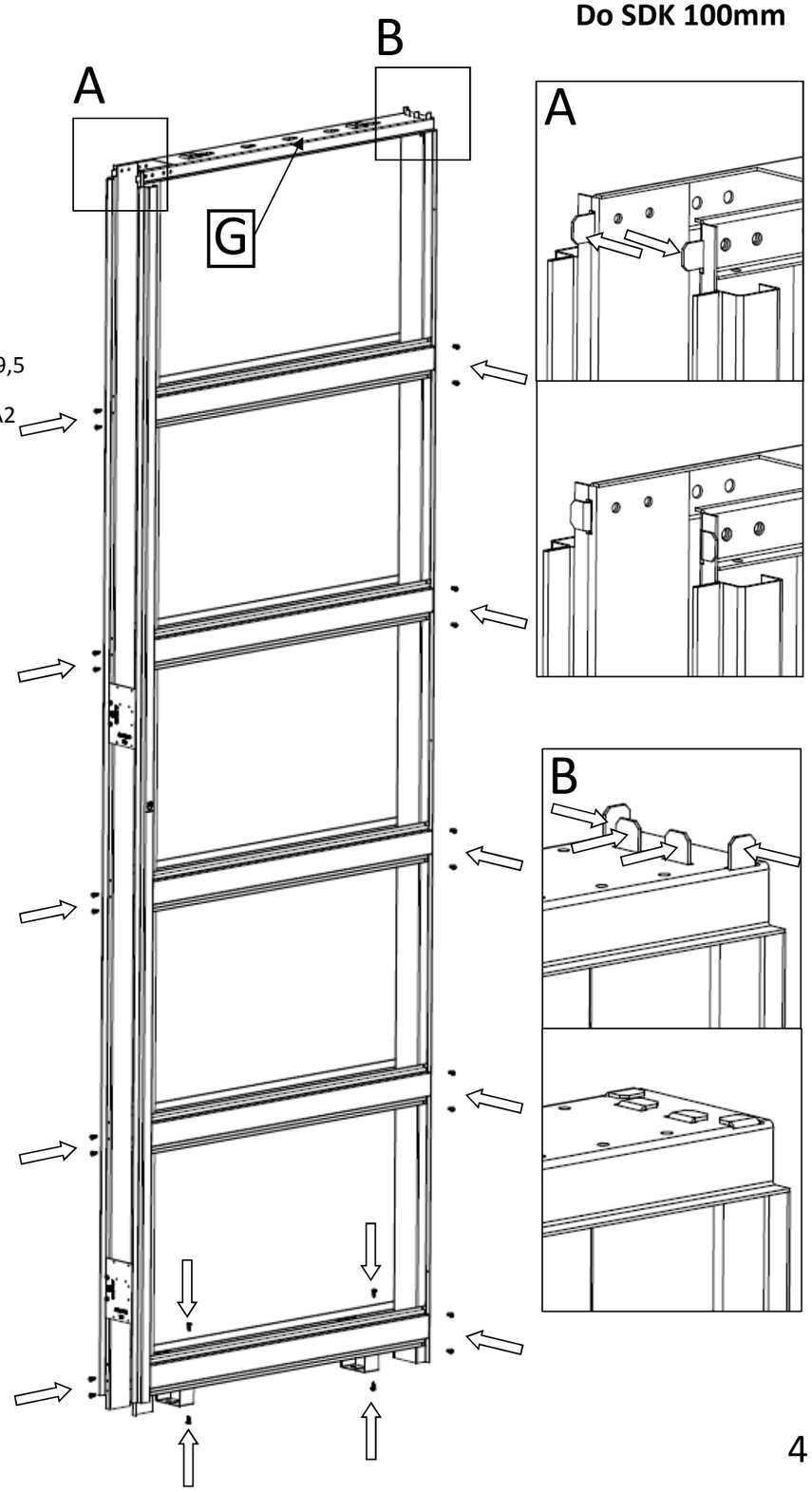

ALLEGRO®

**Do SDK 100mm**

4

4x Šroub 4,2x9,5

DIN7981-A2

4x Šroub 4,2x13

DIN7981-A2

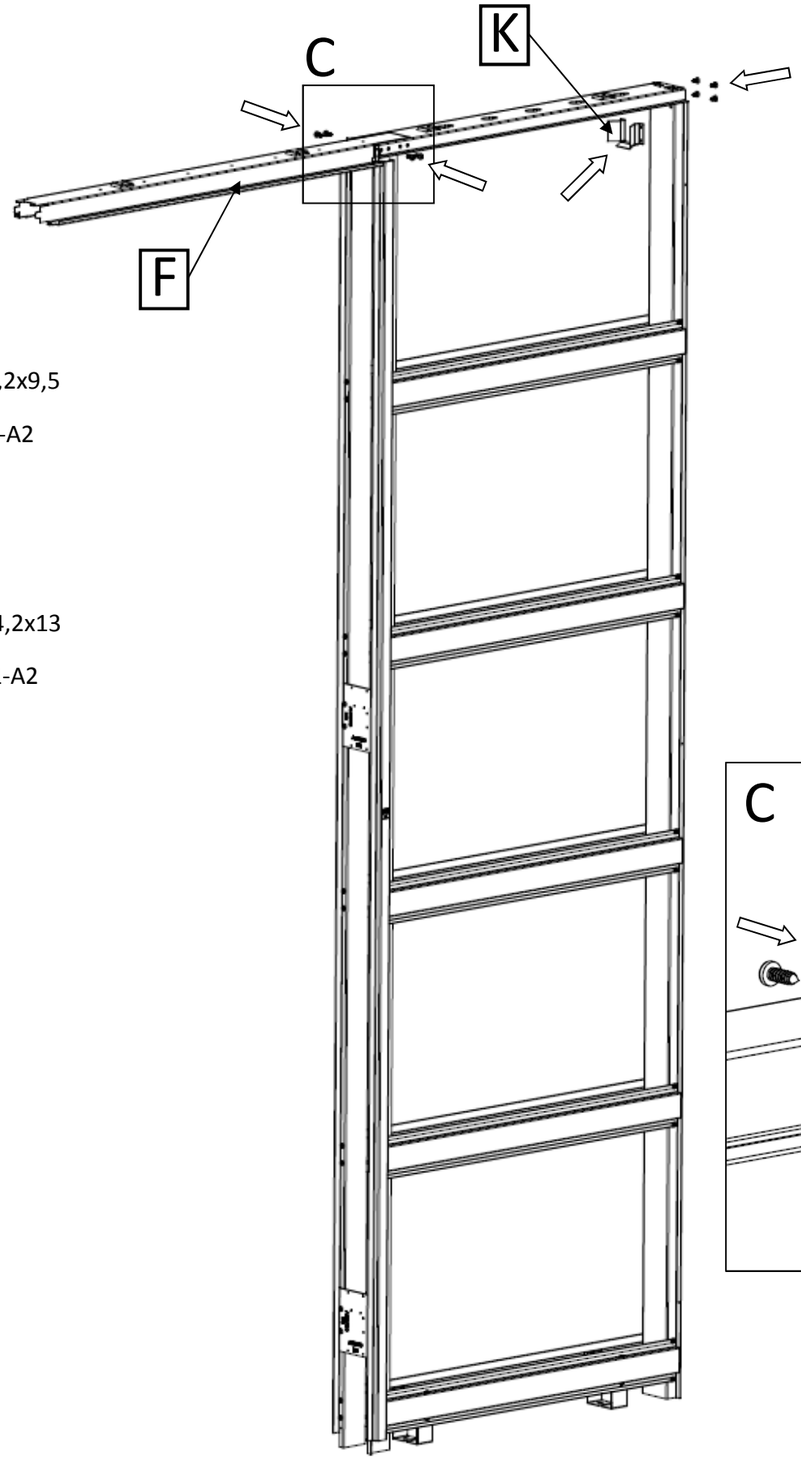


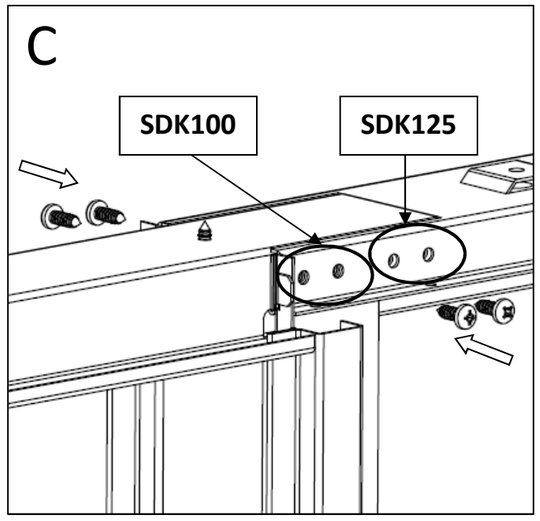


5

4x Šroub 4,2x9,5

DIN7981-A2

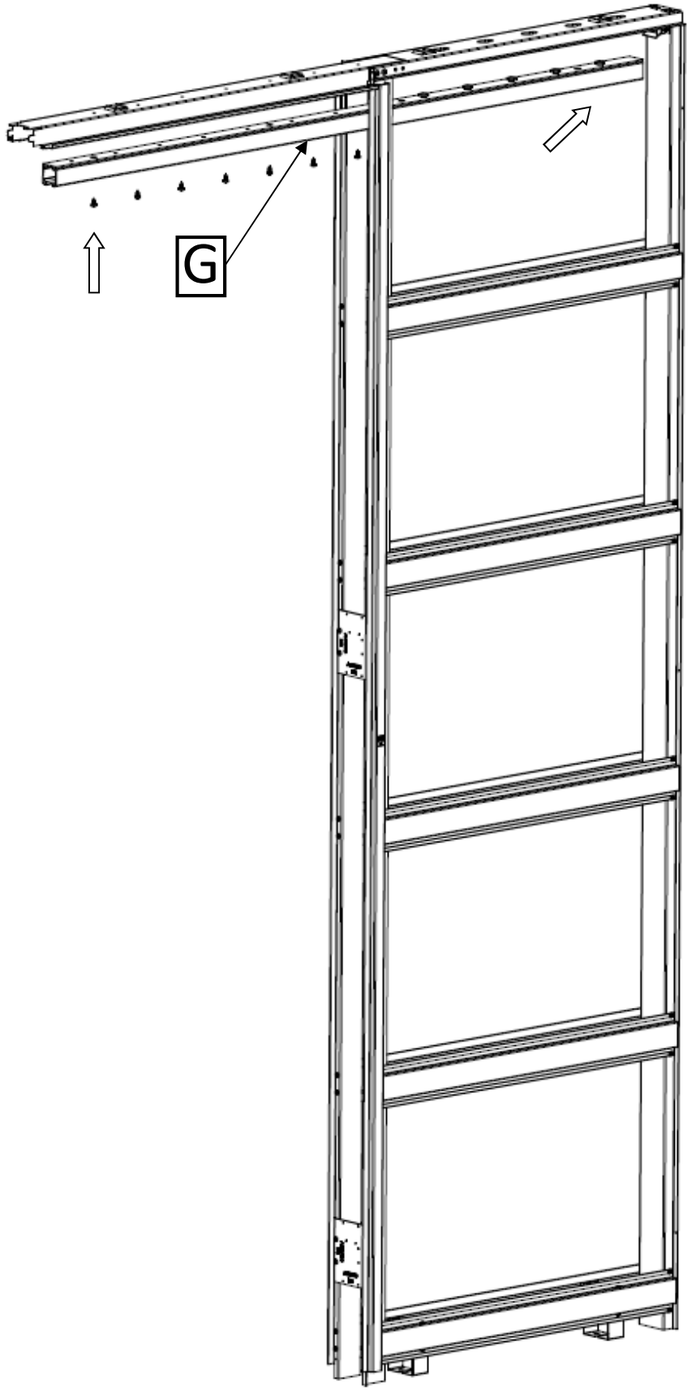

ALLEGRO®

**Do SDK 100mm**

6

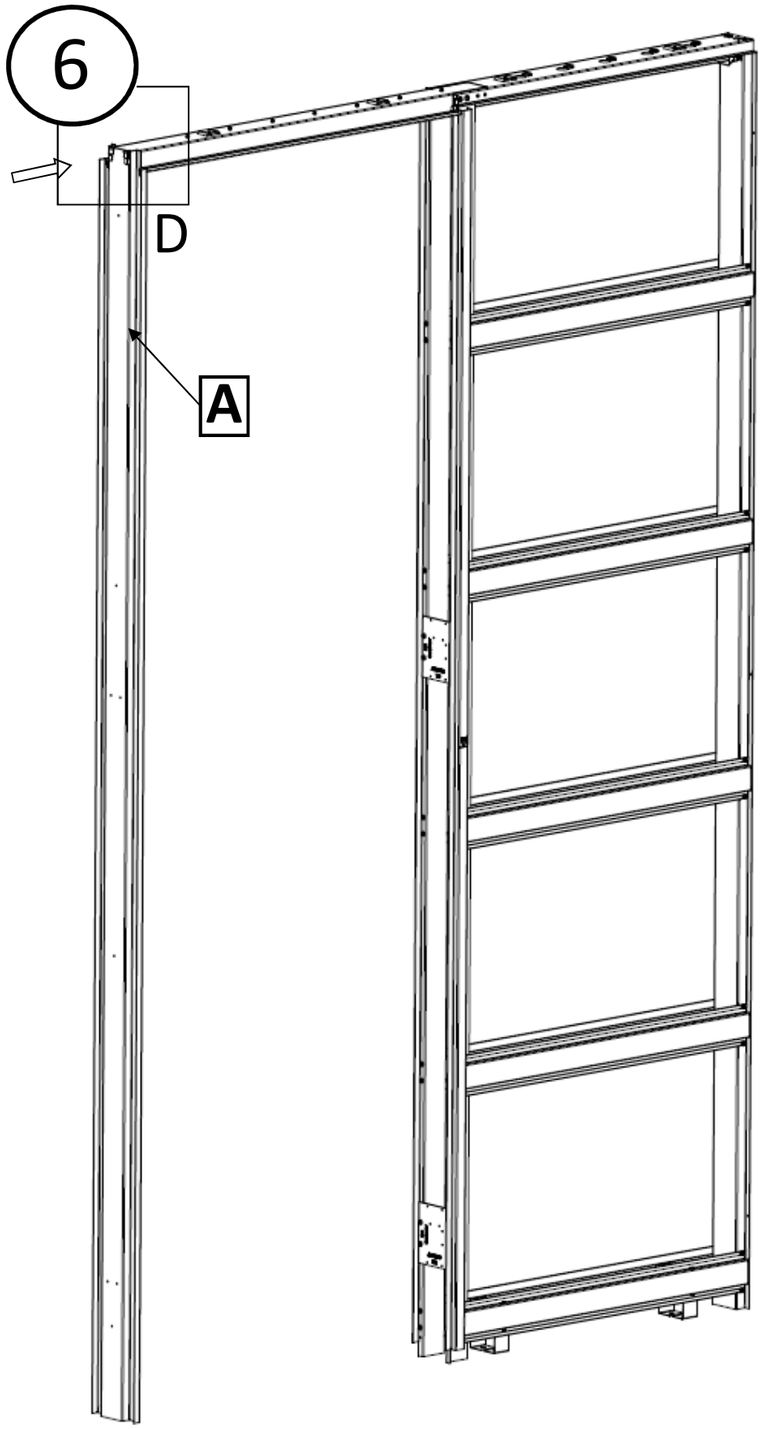


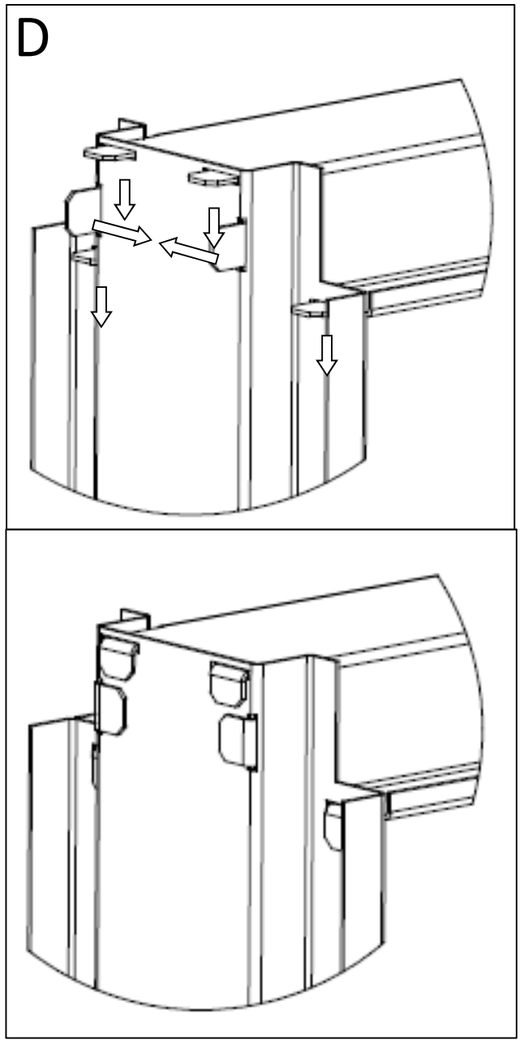


7

8x Šroub
3,5x9,5

DIN7504
M-H-A2

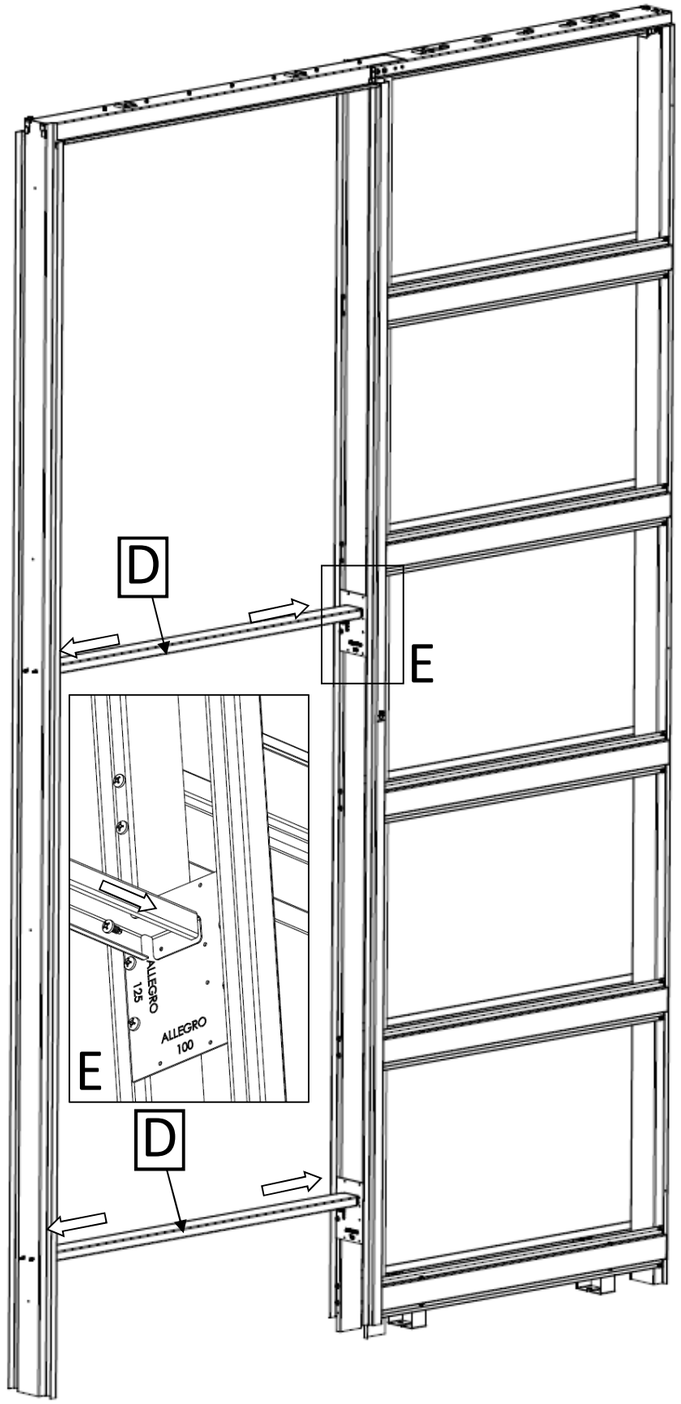

8

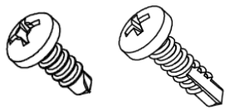

10x Šroub 3,5x9,5

DIN7504 M-H-A2

+

4x Šroub 4,2x16

DIN7504 M-H-A2

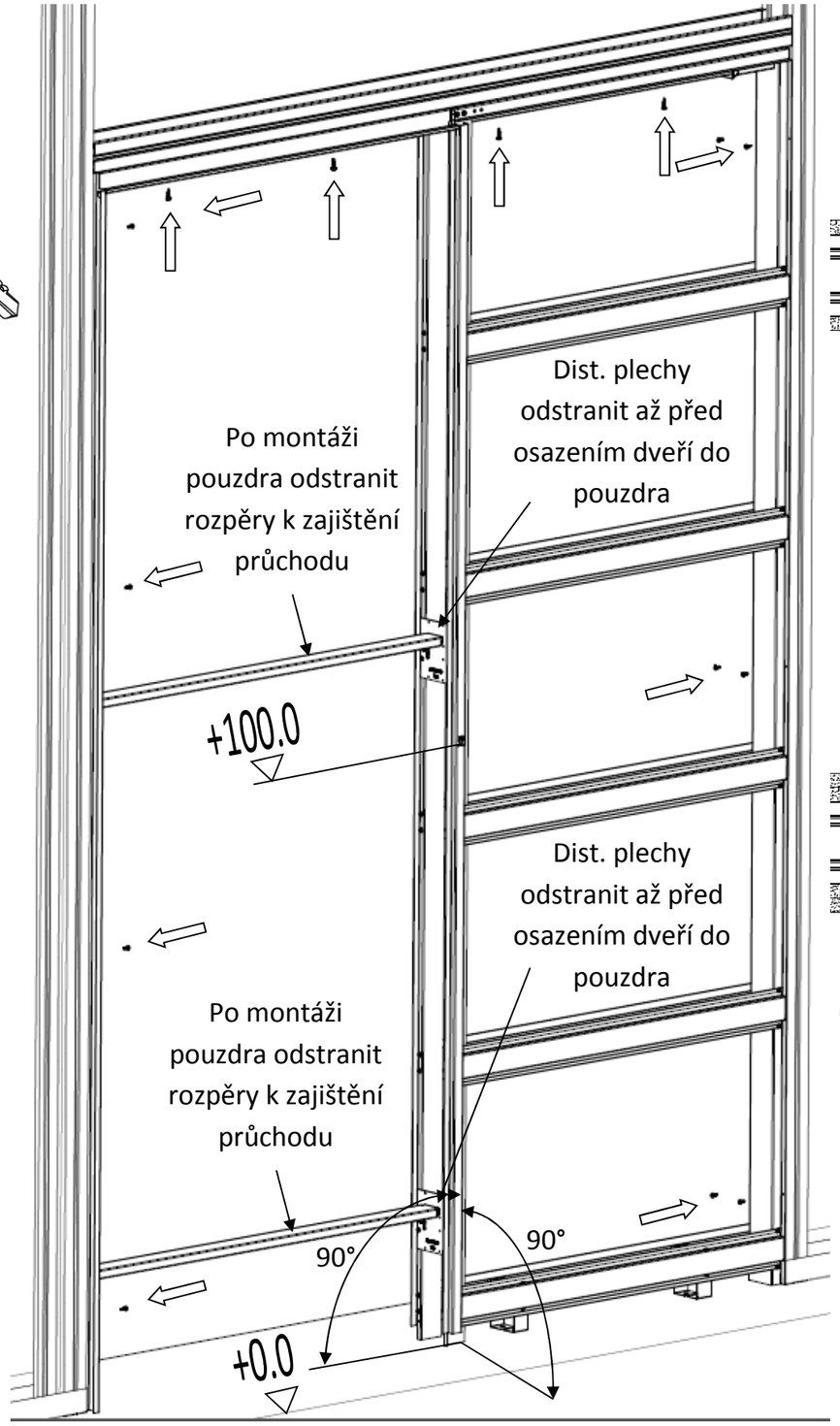


## Jednovrstvý SDK (Stěna 100mm)

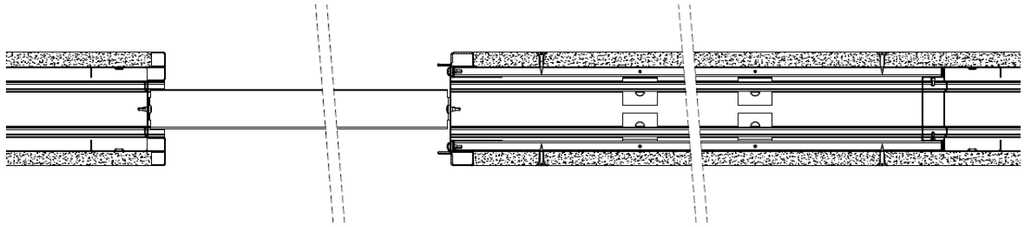

Vrut do SDK 4x20

## Dvouvrstvý SDK (pro stěnu 125mm)

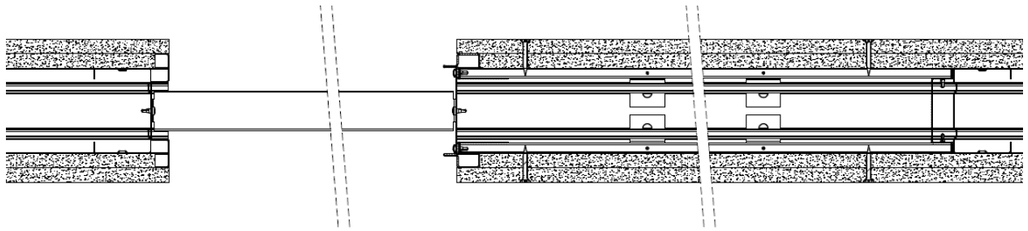

Vrut do SDK 4x30 (Dodáván na vyžádání)

**ALLEGRO** s.r.o.

Butovická 22, 15800 Praha 5

Tel.: 251 613 120

E-mail: info@allegro-praha.cz

**Do SDK 125mm**

**Tento návod popisuje rozdíly mezi verzí 100 a 125 mm.**

## 1

8x Šroub 3,5x9,5

DIN7504M-H-A2

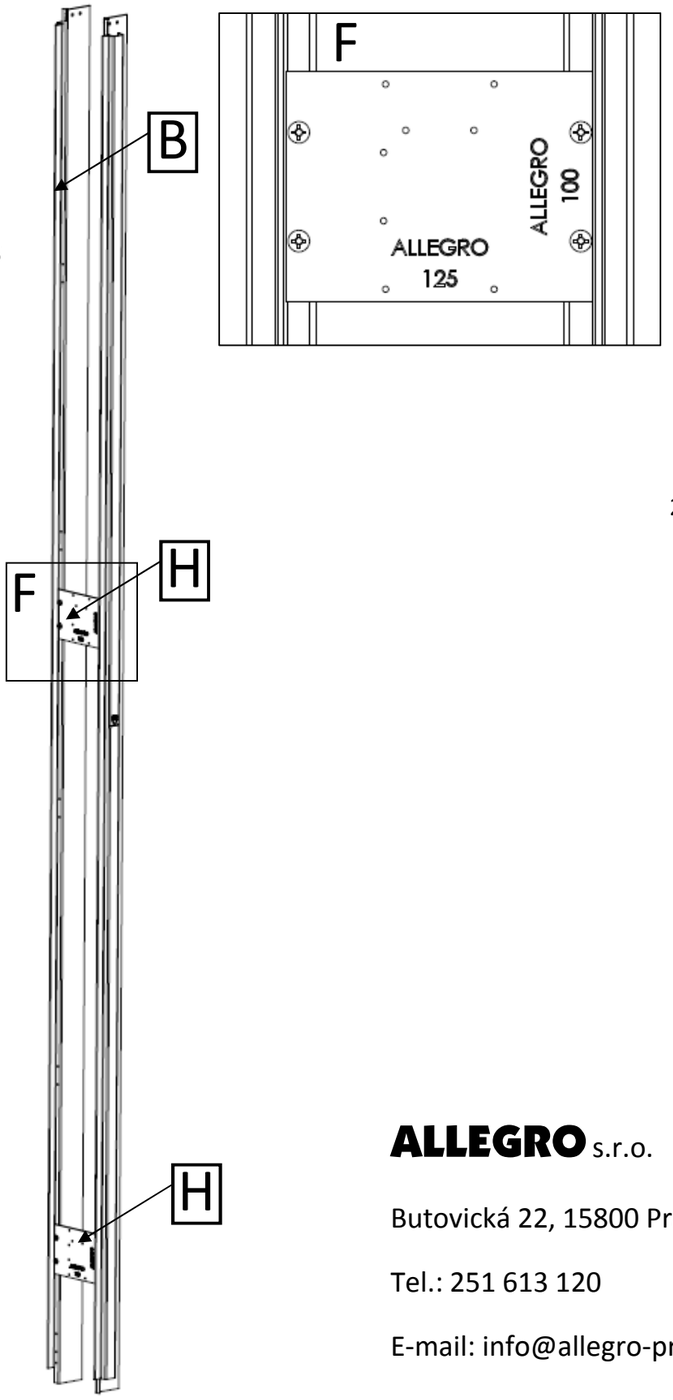


## 2

Díl C musí být osazen nástavci K, následně postupovat dle návodu pro SDK 100mm

20x Šroub 3,5x9,5 DIN7504M-H-A2

+

10x Šroub 4,2x13 DIN7981-A2

## 3

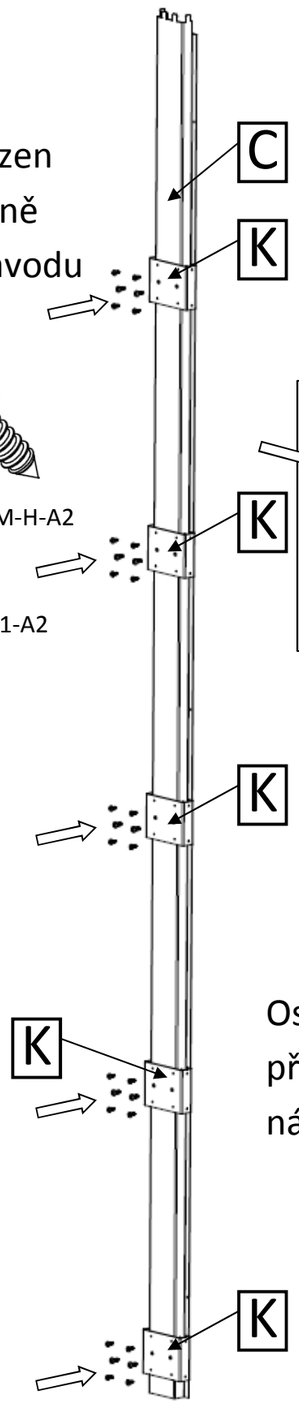


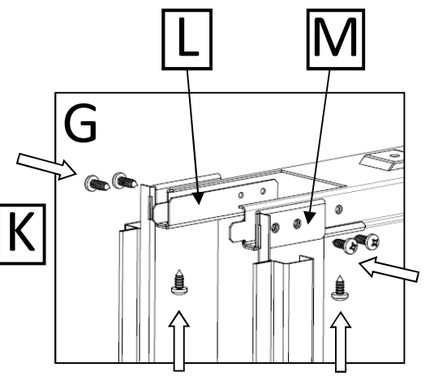

4x Šroub 4,2x9,5 DIN7981-A2

+

4x Šroub 4,2x13 DIN7981-A2

Osadit redukce L a M na překlad G, dále dle návodu pro SDK 100 mm

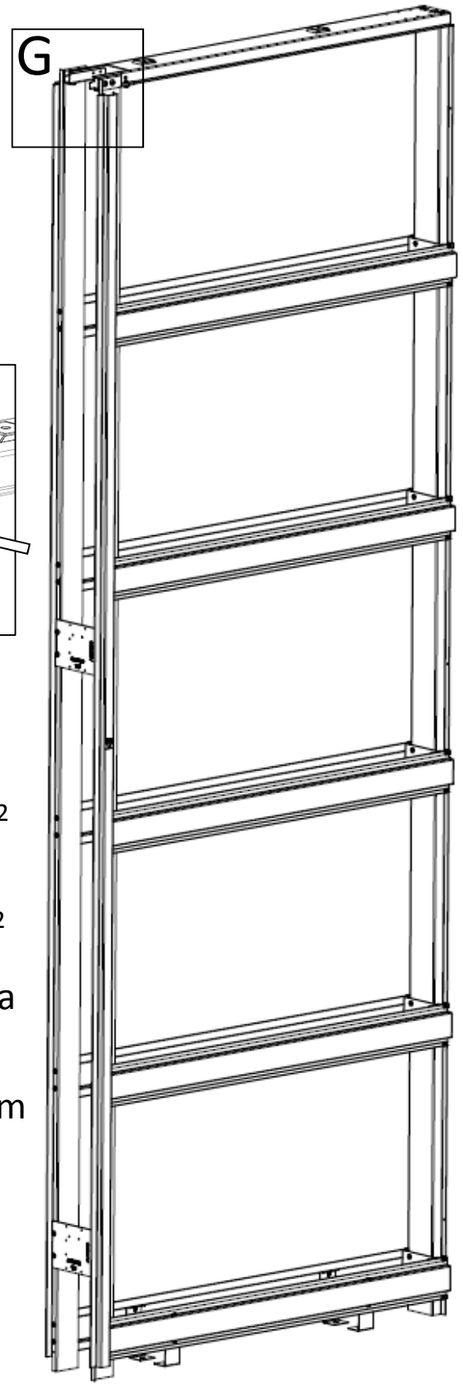



**ALLEGRO** s.r.o.

Butovická 22, 15800 Praha 5

Tel.: 251 613 120

E-mail: info@allegro-praha.cz